Detalj zaštite plinovoda prilikom prolaza kroz zid i strop

PROLAZ KROZ STROP

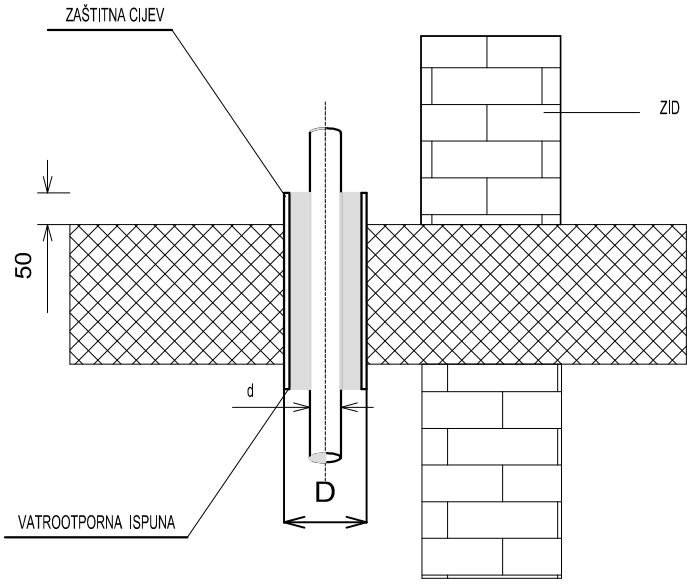

PROLAZ KROZ ZID

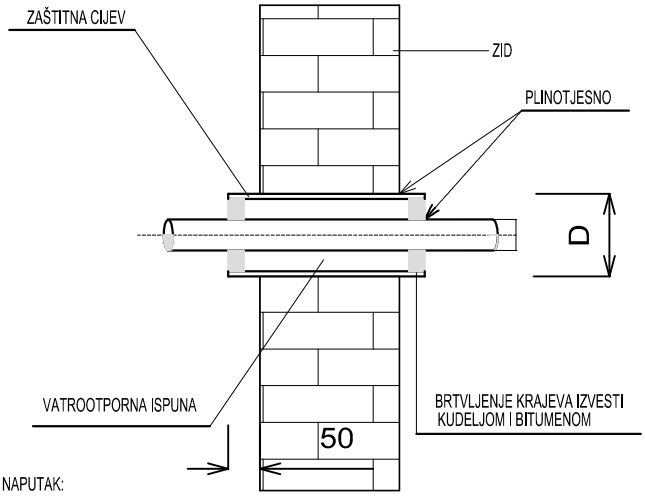

NAPUTAK:

ZAŠTITNU CIJEV PRIJE UGRADBE ZAŠTITITI
PROTIV KOROZIJE I ČVRSTO JE FIKSIRATI U ZID

PLINOVODNA CIJEV d	ZAŠTITNA CIJEV D
DN 15	Ø 48,3x2,6
DN 20 - DN 25	Ø 60,3x2,6
DN 32 - DN 40	Ø 76,1x2,9
DN 50	Ø 88,9x3,2
DN 65 - DN 80	Ø 114,3x3,6
DN 100	Ø 165,1x4,5

Hrvatska komora inženjera strojarstva
Branko Rešetar
dipl. ing. stroj.
Ovlašteni inženjer strojarstva
S 1400

REŠETAR BRANKO dipl. ing. strojarstva	Ured ovlaštenog inženjera strojarstva Slatina, Cvjetna I/3 tel / fax: 033 / 552 - 732 mob: 098 / 648 - 790	BROJ T. D. 105/16 ST	MJERILO 1:xxx	DATUM 10/2016	BROJ NACRTA 6.8.
INVESTITOR	Osnovna škola Voćin Voćin, Trg Gospe Voćinske 2	GLAVNI PROJEKTANT	Snježana Stipeč, dipl.ing.arh.		
GRAĐEVINA	Osnovna škola Voćin-energetska obnova	PROJEKTANT	BRANKO REŠETAR dipl.ing.stroj.		
LOKACIJA	Voćin Trg Gospe Voćinske 2	VRSTA I FAZA PROJEKTA	Glavni projekt strojarskih instalacija		
SADRŽAJ NACRTA	Detalj zaštite plinovoda prilikom prolaza kroz zid i strop	Z.O.P.	47/16		